PA	EQUIPAGGIAMENTI TECNICI LAVAGGIO	**25.12XX.XX** **ST3/ST4 UGELLI STURATUBO** ***ST3/ST4 DRAIN CLEANING NOZZLE***	I GB	4 05/05/11

CARATTERISTICHE TECNICHE - *SPECIFICATIONS*

- PRESSIONE NOMINALE *RATED PRESSURE*	350 bar - 35 MPa (5100 psi)
- TEMPERATURA MASSIMA *MAX WORKING TEMPERATURE*	90° C (195° F)
- MATERIALE *MATERIAL*	INOX AISI 303 (STAINLESS STEEL 303)

MISURE D'INGOMBRO - *OVERALL DIMENSIONS*

ST3 STURATUBO FISSI - 3 FORI

ST3 DRAIN CLEANING NOZZLE - 3 HOLES

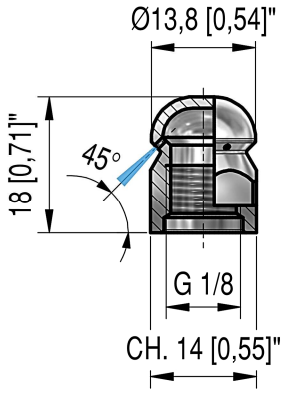

FP - *SIZE*	CODICE - *P.N.*
03	25.1203.30
04	25.1203.40
05	25.1203.50
06	25.1203.60
07	25.1203.70
08	25.1203.80

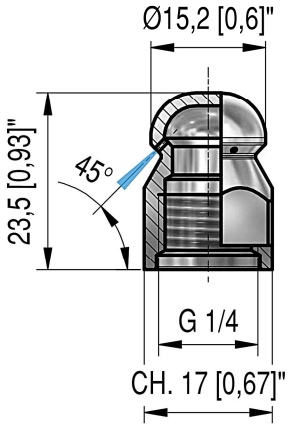

FP - *SIZE*	CODICE - *P.N.*
03	25.1213.30
04	25.1213.40
05	25.1213.50
06	25.1213.60
07	25.1213.70
08	25.1213.80

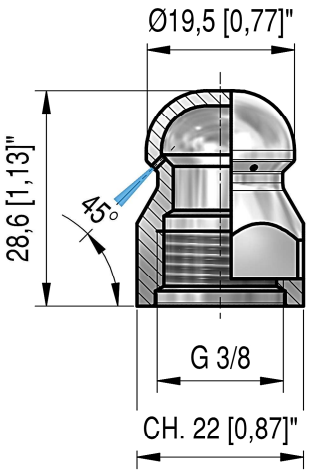

FP - *SIZE*	CODICE - *P.N.*
03	25.1223.30
04	25.1223.40
05	25.1223.50
06	25.1223.60
07	25.1223.70
08	25.1223.80

ST4 STURATUBO FISSI - 4 FORI

ST4 DRAIN CLEANING NOZZLE - 4 HOLES

FP - *SIZE*	CODICE - *P.N.*
03	25.1204.30
04	25.1204.40
05	25.1204.50
06	25.1204.60
07	25.1204.70
08	25.1204.80

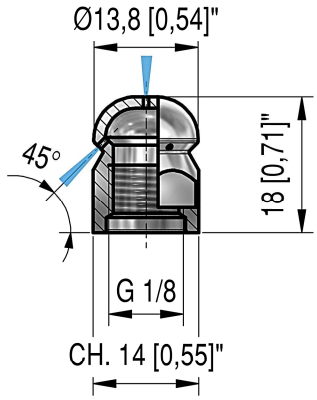

FP - *SIZE*	CODICE - *P.N.*
03	25.1214.30
04	25.1214.40
05	25.1214.50
06	25.1214.60
07	25.1214.70
08	25.1214.80

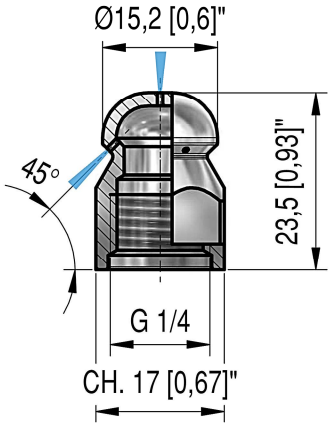
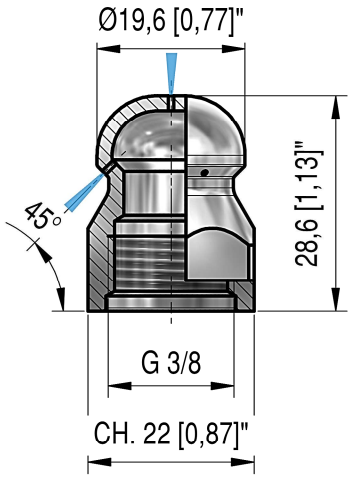
FP - *SIZE*	CODICE - *P.N.*
03	25.1224.30
04	25.1224.40
05	25.1224.50
06	25.1224.60
07	25.1224.70
08	25.1224.80
12	25.1224.12